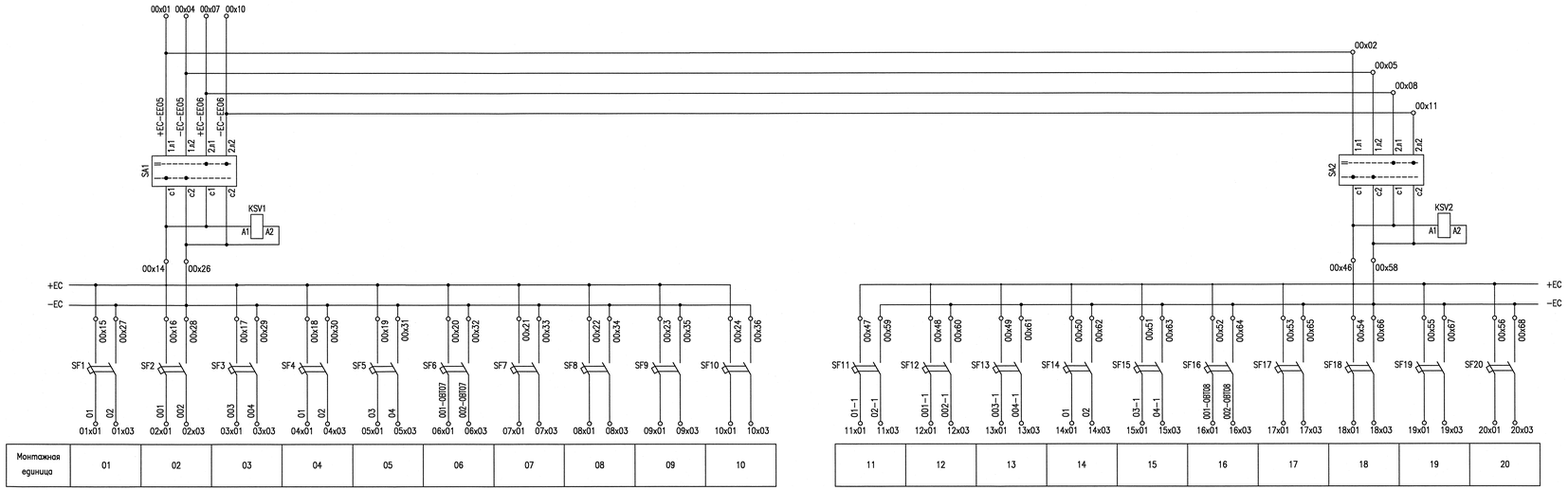

Монтажная единица	01	02	03	04	05	06	07	08	09	10
	11	12	13	14	15	16	17	18	19	20

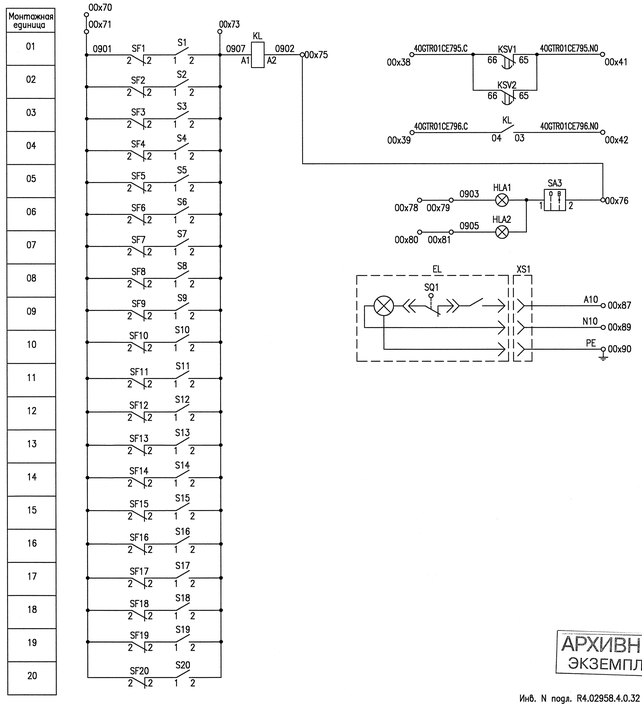

АРХИВНЫЙ ЭКЗЕМПЛЯР

Инв. N подл. R4.02958.4.0.32

Разраб.шк.2к.	Лукьянов		24.06
Пров.шк.1к.	Слободян		24.06
Нач.группы	Шутов		24.06
Н.контр.	Орлова		24.06

R4.BT07.3960.032.02.00.001

РОСТОВСКАЯ АЭС БЛОК 4
Главный корпус. Машзал. Техническое задание заводу на изготовление нетипового шкафа резервных трансформаторов ОВТ07, ОВТ08

Шкаф 4НК03С019 питания оперативным током
Схема электрическая полная

Лит.	Масса	Масштаб

Лист 6 Листов

ОАО "НИАЭП" 2014

Формат А3х4

Инв.N подл. R4.02958.4.0.32 | Подп.и дата | Взам.инв.N